LG710-2000T挤压杆

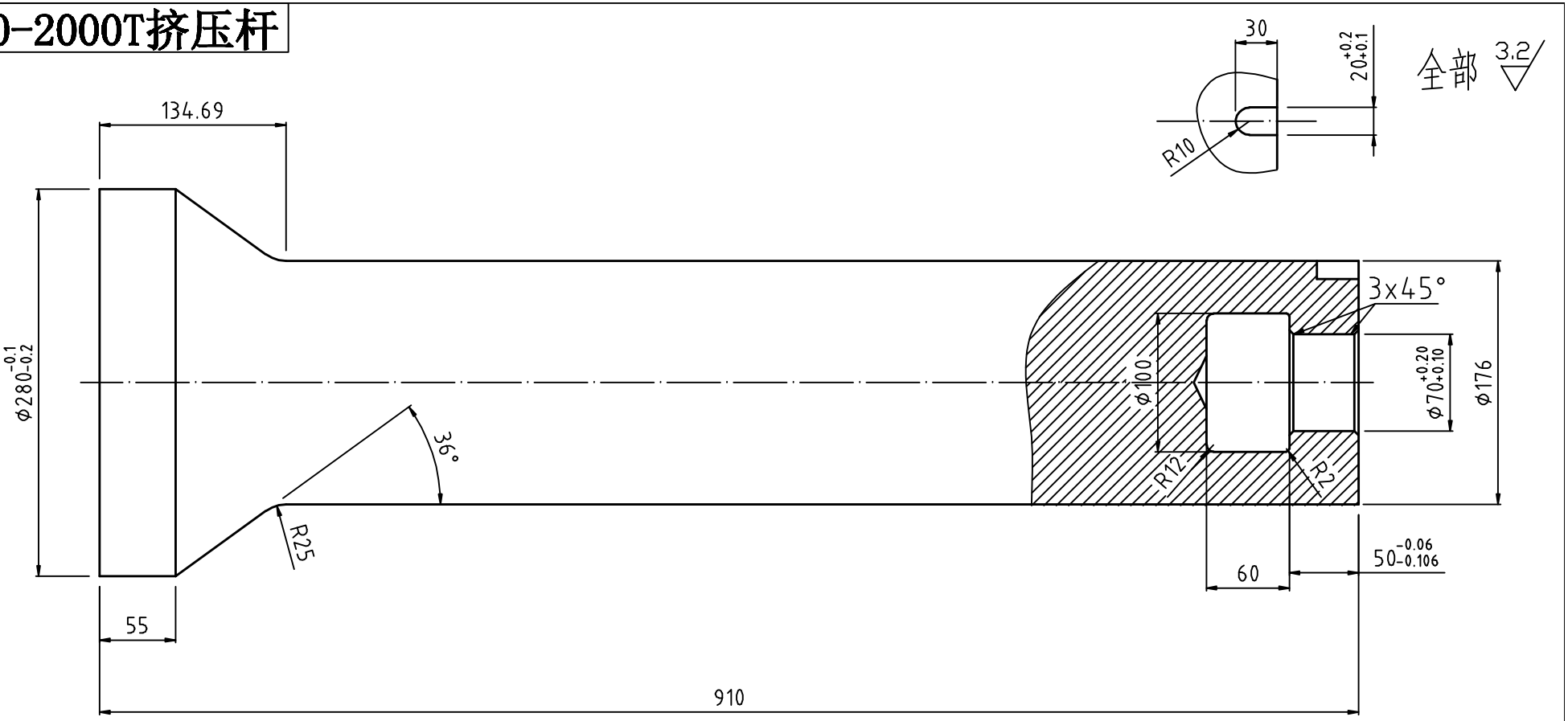

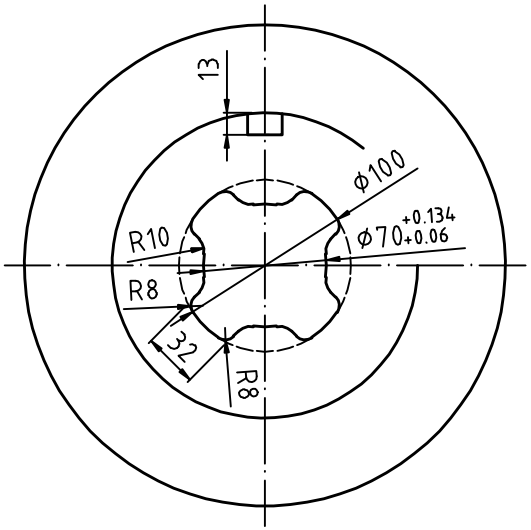

技术要求：

1. 材料H13锻件
2. 热处理48-50HRC
3. 未注外形倒角2x45°
4. 圆弧要平滑过渡

设计		21-09-04,07:52	配件制造车间
校核			
审核			
批准			数量： 件