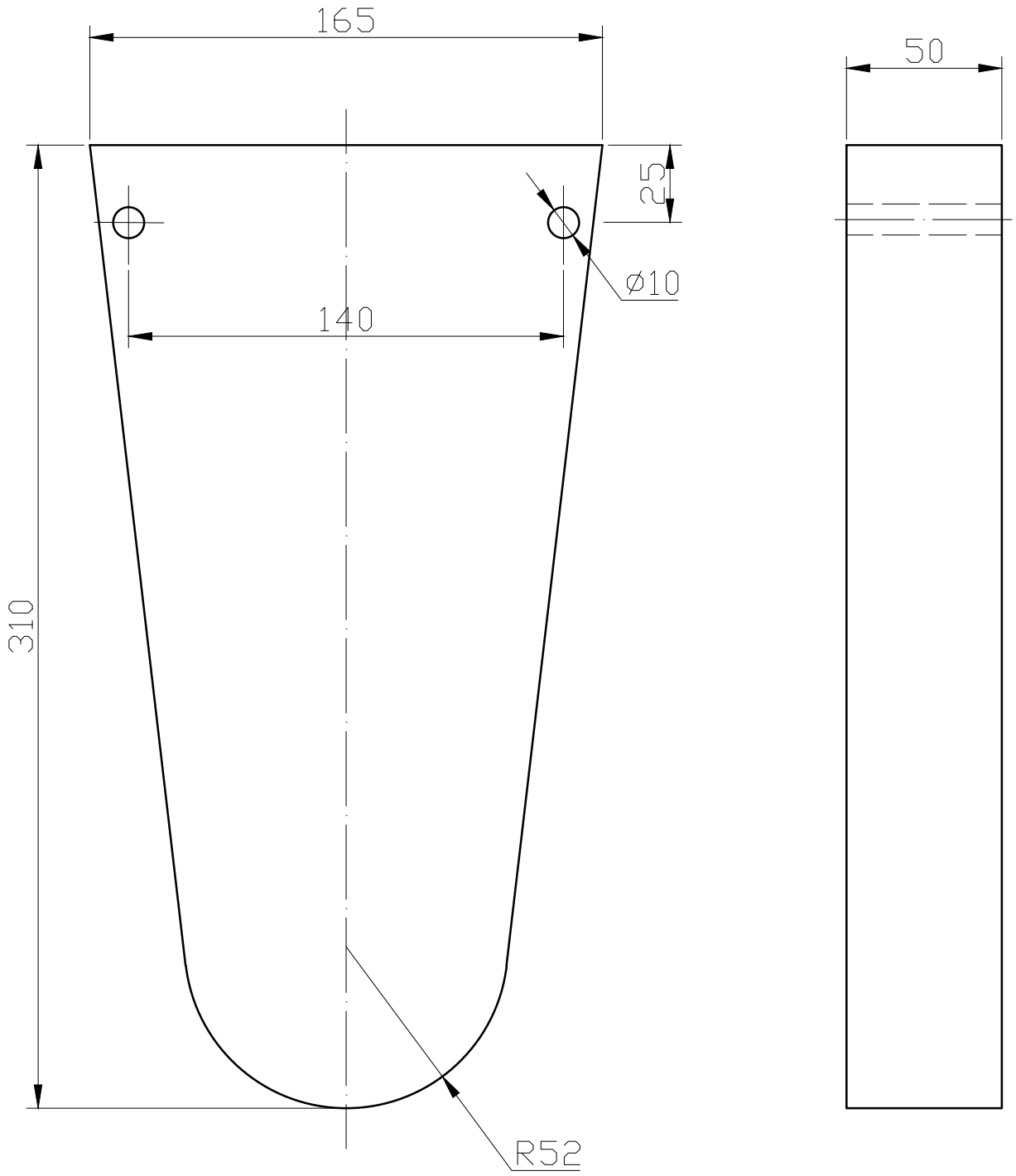

借(通)用件登记								
描 图								
描 校								
旧底图总号							N17	
底图总号	标记	处数	分区	更改文件号	签 字	年、月、日		2#3#流槽挡板
签 字	设 计			标准化			阶段标记 / 重量 / 比例	
日 期	审 核						1:2	
	工 艺			批准			共 张 第 张	