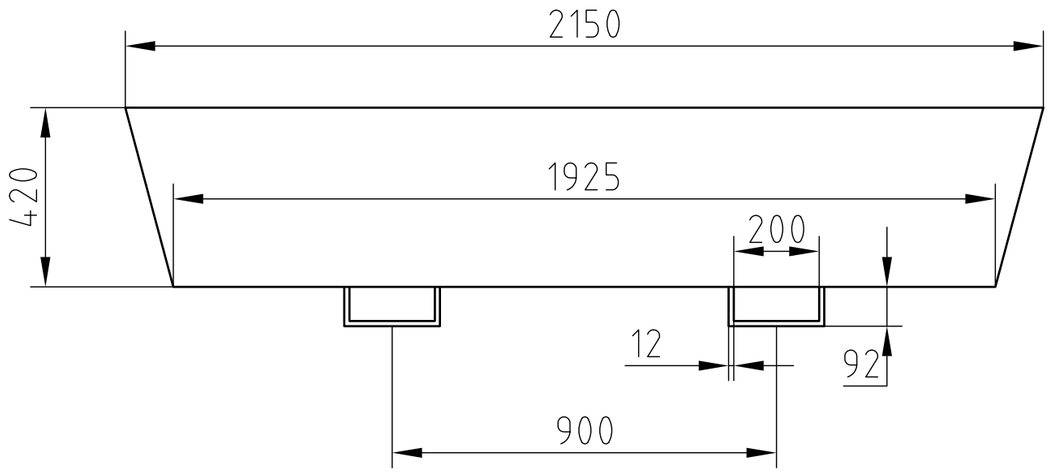

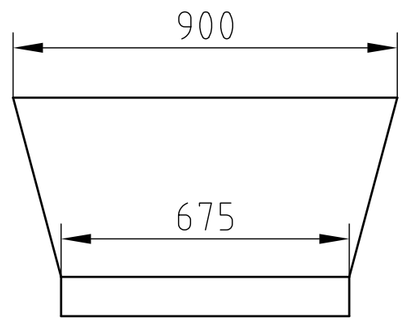

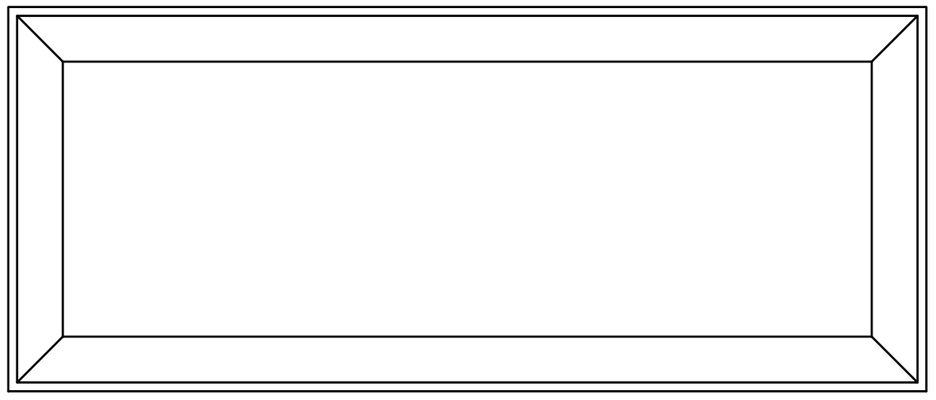

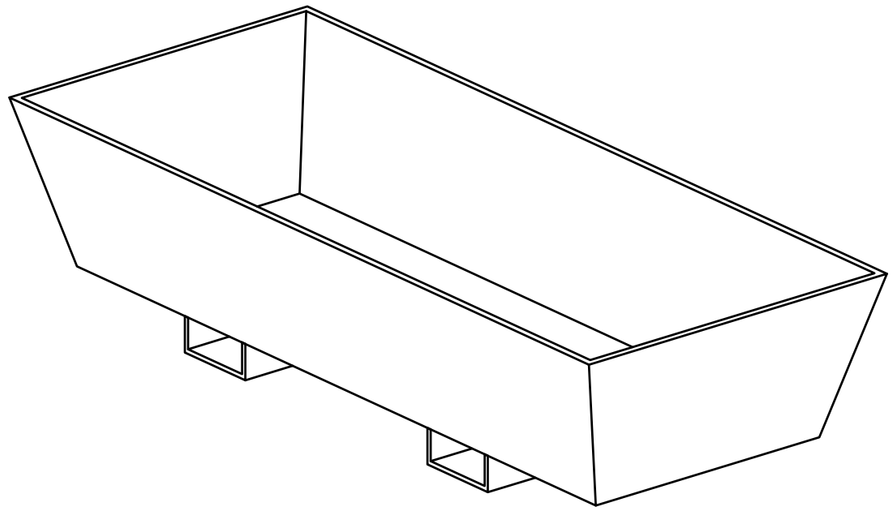

技术要求

1.边板采用20mmG20钢板，底板采用25mmG20钢板，底部叉槽为折弯件，渣盆内外焊缝均满焊。

标记	标记	分区	更改文件号	标记	分区			
设计	（签名）	年月日	标准化	（签名）	（年月日）	阶段标记	重量	比例
审核								
工艺			批准			共 张	第 张	