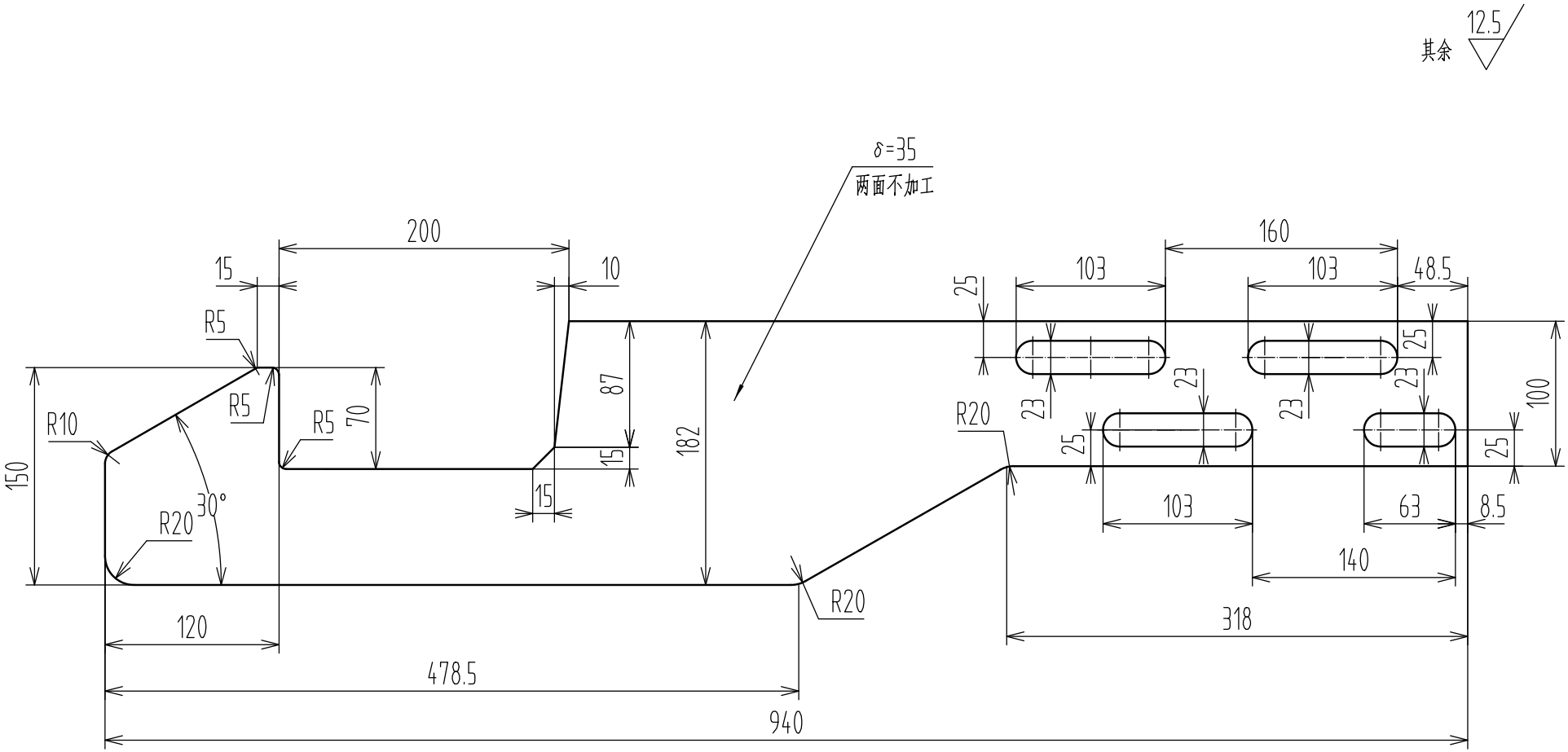

技术要求：

1、调质热处理HB210-230

2、板面平整，不能有扭曲变形

3、锐边用角磨机打磨圆滑

标记	处数	更改文件名	签 字	日 期	取料钩改	广西柳州银海铝业股份有限公司
						LYL-RZ-JRL-049
设 计					45#	图 样 标 记 / 重 量 / 比 例 1:3
			日 期			共 张 / 第 张